TRANSPORTADOR N° 1

Hecho por:

Johan Nicolas Moreno Sabogal

Juan David Romero Prieto

Juan Esteban Betancourt Amado

Samir Esteban Jiménez Arias

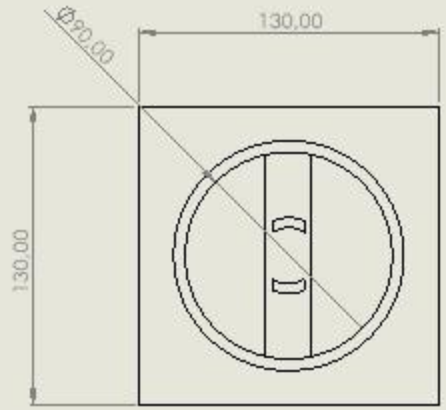

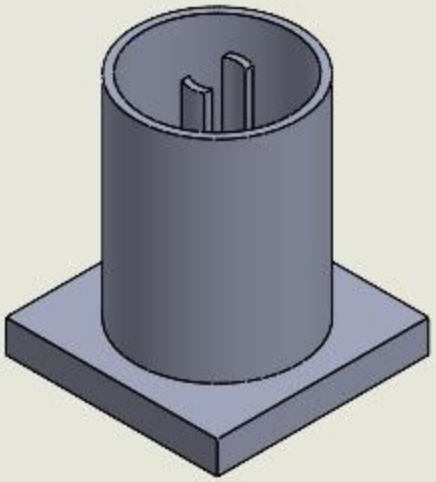

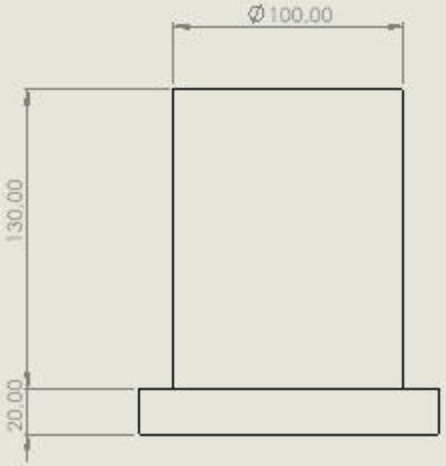

Base

A3

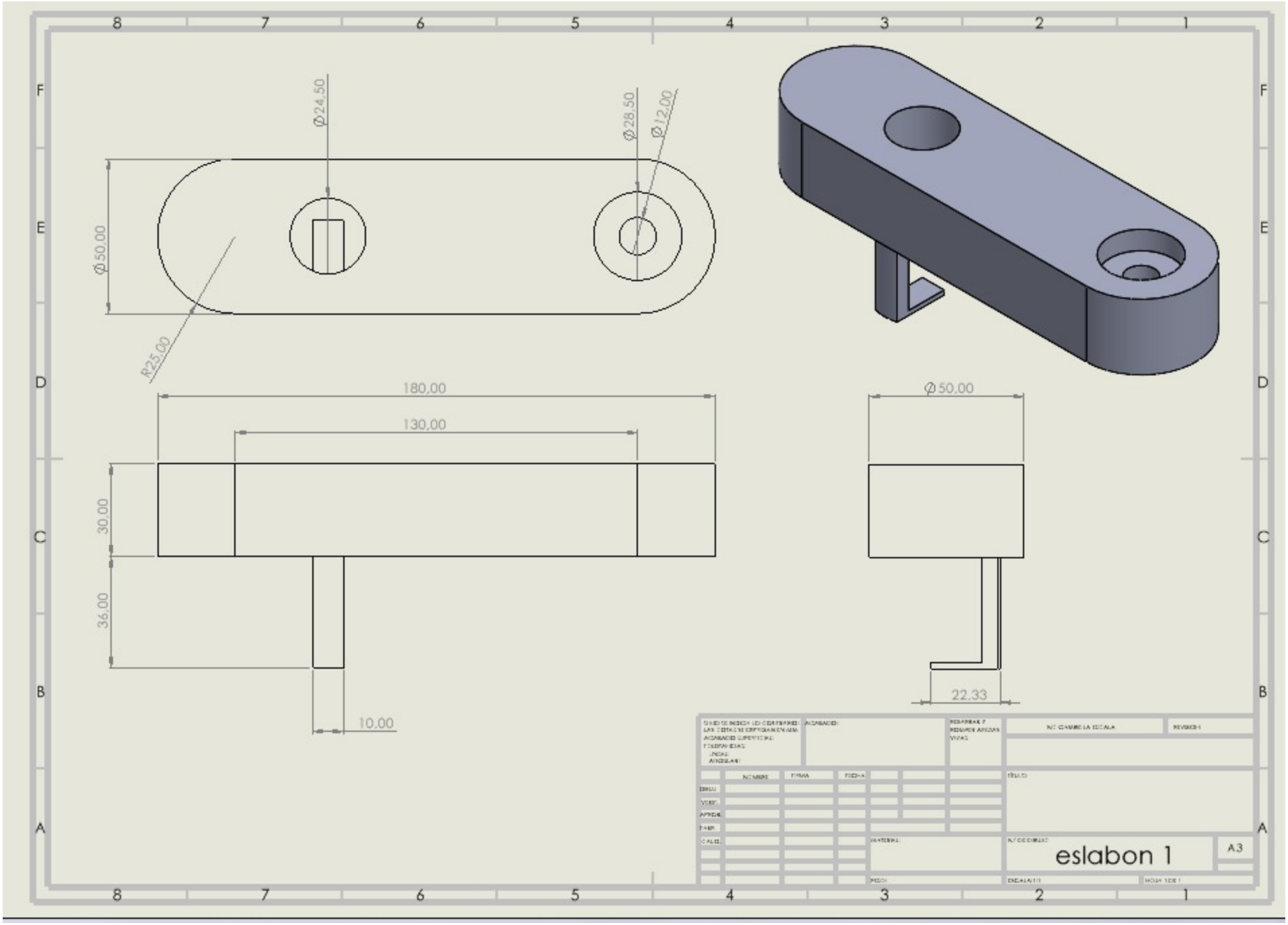
Ø24.50
Ø28.50
Ø12.00
Ø50.00
R25.00
180.00
130.00
30.00
36.00
10.00
Ø50.00
22.33
eslabon 1
A3

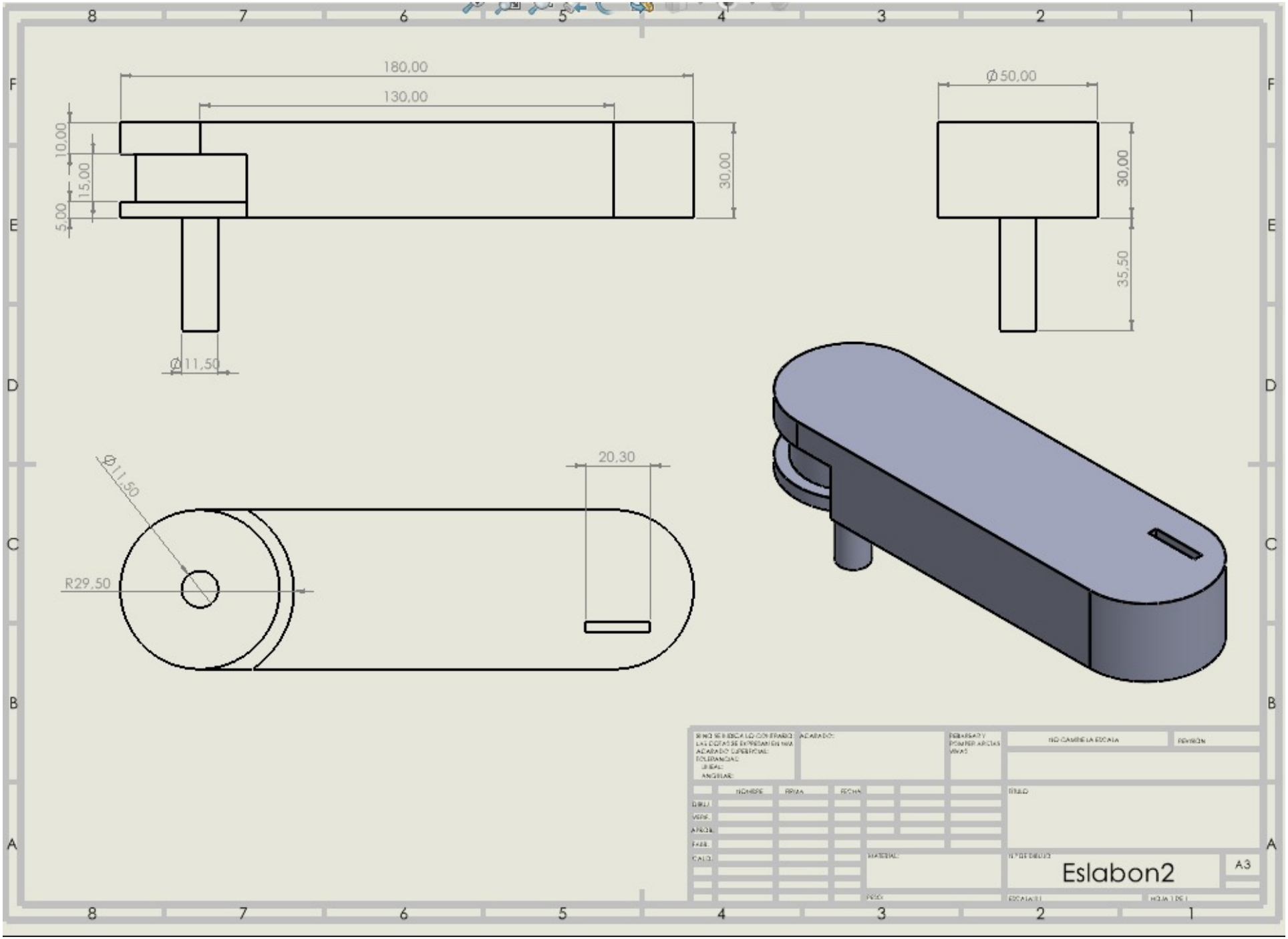
180,00
130,00
10,00
15,00
5,00
30,00
Ø11,50
Ø50,00
30,00
35,50
Ø11,50
R29,50
20,30
Eslabon2
A3

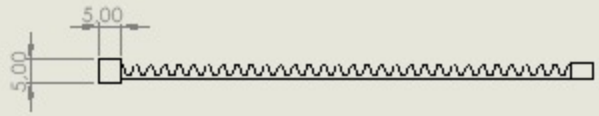

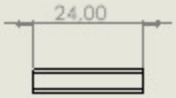

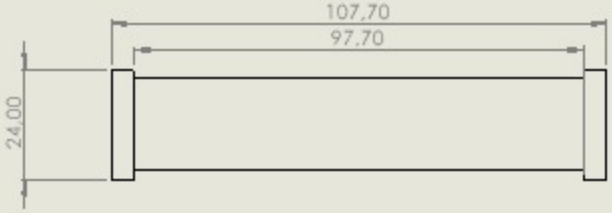

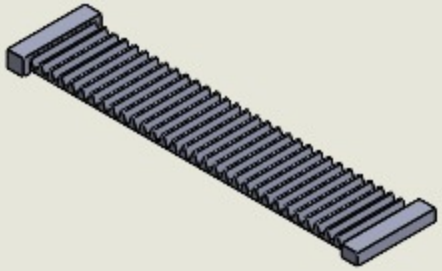

NO CAMBIE LA ESCALA	REVISIÓN		
NOMBRE	FIRMA	FECHA	
DIBUJ.			
VERIF.			
APROB.			
CALID.			
MATERIAL			
TÍTULO			
Cremallera			A3
PESO			
ESCALA 1:1			HOJA 1 DE 1

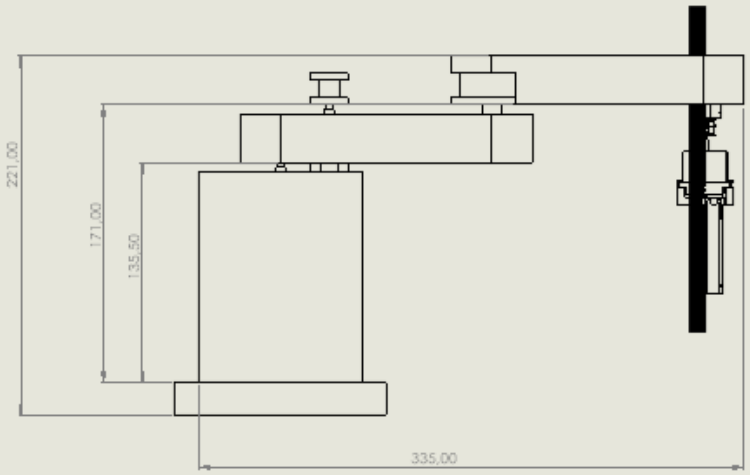

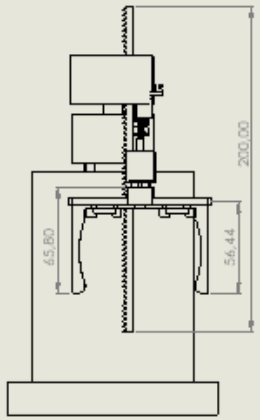

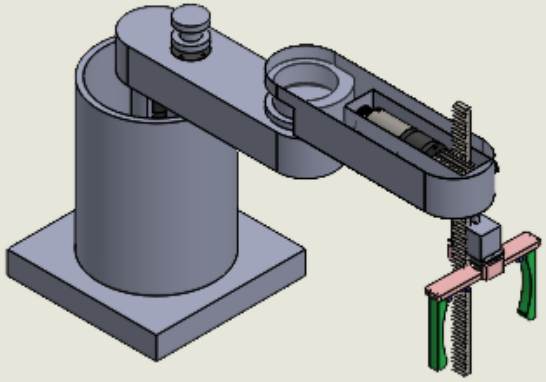

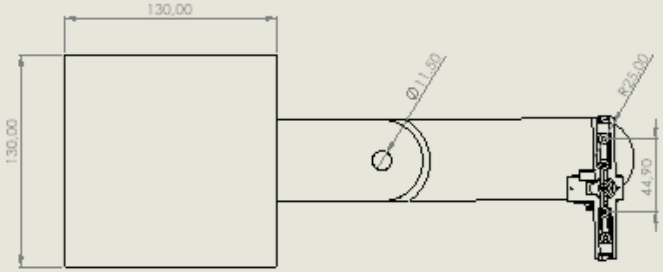

Ensamblaje_Brazo

A2